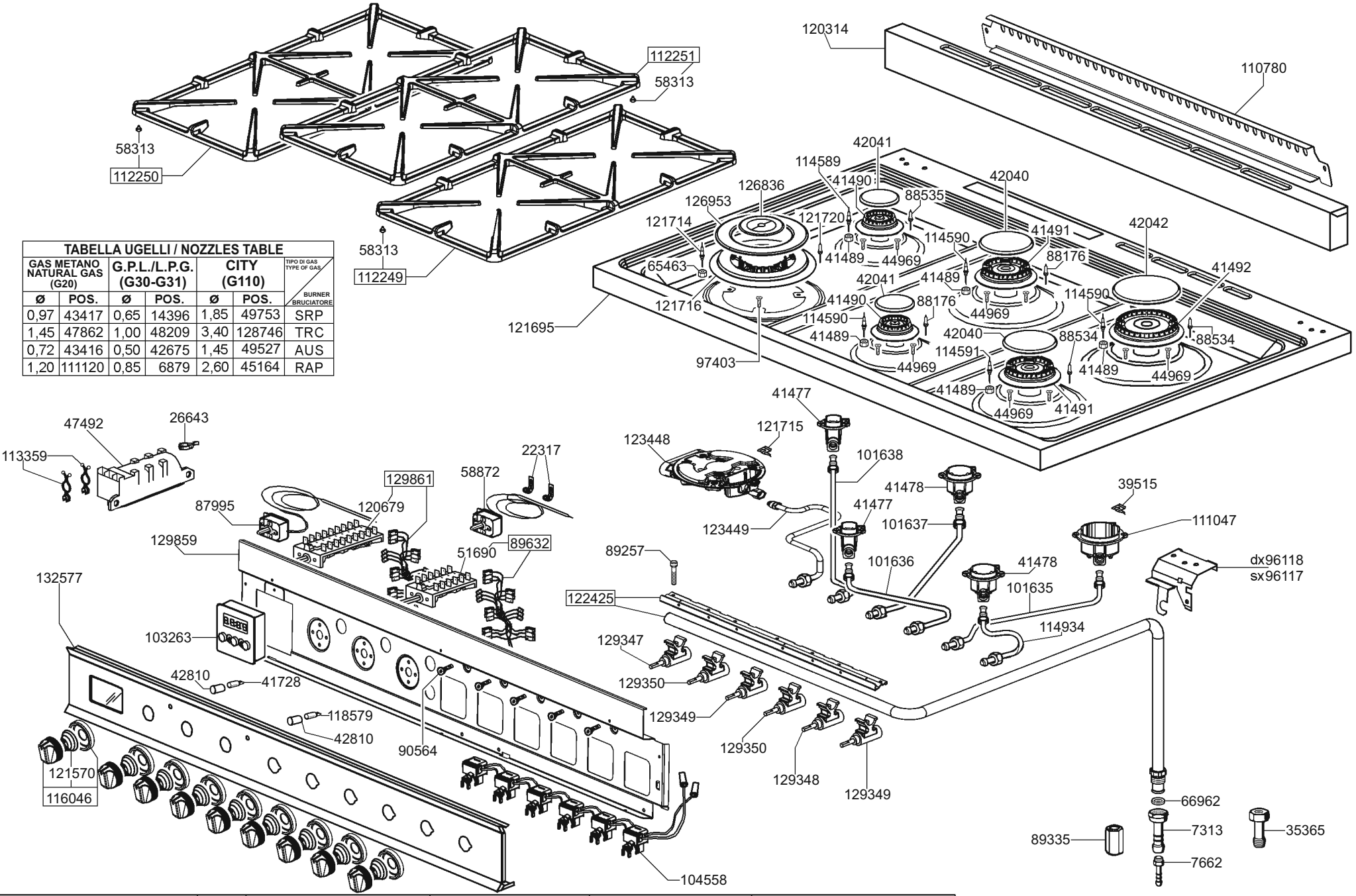

TABELLA UGELLI / NOZZLES TABLE						
GAS METANO NATURAL GAS (G20)		G.P.L./L.P.G. (G30-G31)		CITY (G110)		TIPO DI GAS TYPE OF GAS / BURNER BRUCIATORE
Ø	POS.	Ø	POS.	Ø	POS.	
0,97	43417	0,65	14396	1,85	49753	SRP
1,45	47862	1,00	48209	3,40	128746	TRC
0,72	43416	0,50	42675	1,45	49527	AUS
1,20	111120	0,85	6879	2,60	45164	RAP

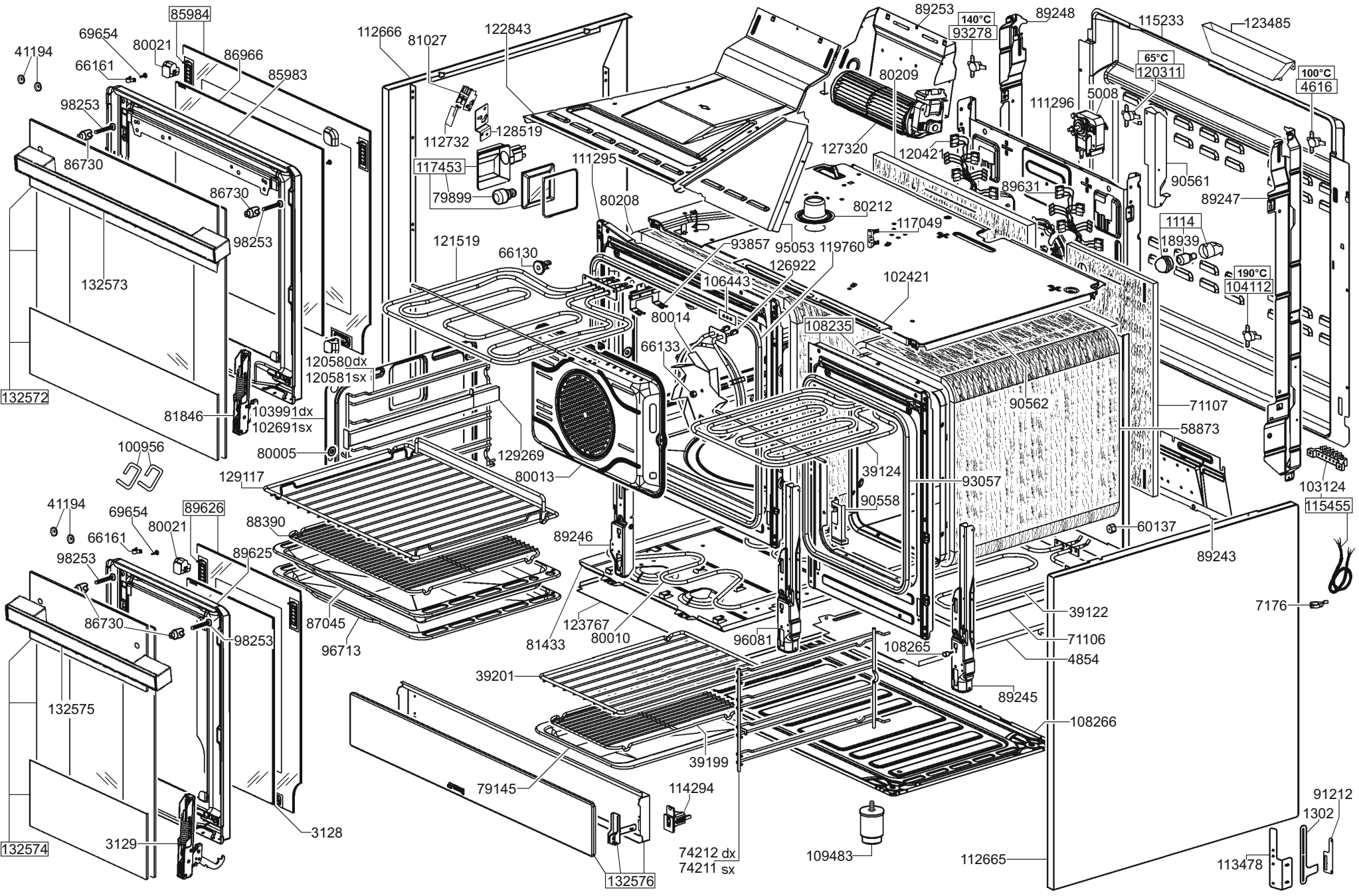
85984
69654
80021
86966
41194
66161
85983
98253
86730
132573
132572
81846
103991dx
102691sx
100956
112666
81027
122843
112732
128519
117453
79899
86730
98253
120580dx
120581sx
80005
129269
129117
121519
66130
111295
80208
93857
95053
119760
126922
106443
80014
66133
108235
102421
89253
140°C
93278
89248
80209
127320
120421
111296
115233
123485
65°C
120311
5008
100°C
4616
89631
90561
89247
80212
117049
1114
18939
190°C
104112
90562
71107
58873
39124
93057
90558
60137
89243
103124
115455
7176
39122
71106
4854
108265
89245
108266
41194
69654
80021
89626
66161
98253
89625
86730
98253
132575
132574
3129
3128
87045
96713
88390
89246
123767
81433
80010
96081
39201
39199
79145
114294
74212 dx
74211 sx
132576
109483
112665
91212
1302
113478